EPECON

Inred med vacker värme

VÄRME FÖR SKOLOR

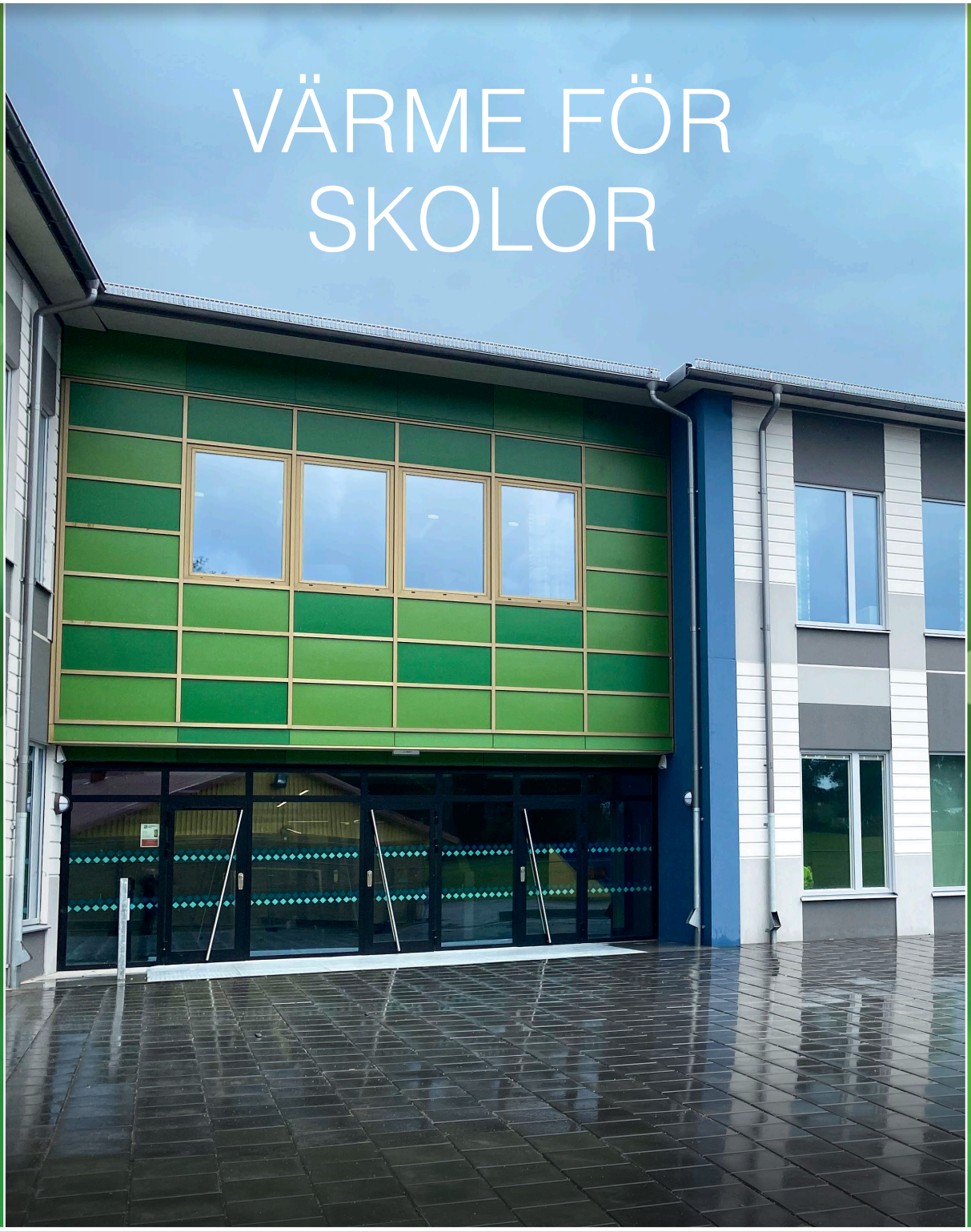

VI HJÄLPER TILL ATT SKAPA BRA STUDIEMILJÖER

På förskolor och skolor sker det mycket aktivitet och rörelse i såväl klassrum som i andra utrymmen. För att uppnå en bra studiemiljö krävs det såväl ett bra inneklimat som robusta produkter. Med mycket barn i rörelse är det viktigt att de produkter som installeras är säkra så att barn inte skadar sig på till exempel på vassa kanter eller att produkterna klarar höga belastningar utan att falla ner. Det bör heller inte finnas delar som är möjliga att montera av. En fördel är också om produkterna kan uppfylla flera behov samtidigt som att utgöra sittplats eller göras oåtkomliga genom installation i tak.

På Epecon har vi tagit fram ett stort sortiment produkter som passar i alla delar i skolor, från entréer och korridorer till klassrum och gympahallar. Produkterna är robusta, utrustade med konsoler och tillbehör som klarar en hög belastning, och kan inte demonteras för hand. Vi kan även erbjuda ett brett urval av andra kulörer som gör det möjligt att få genomgående teman i skolmiljön. Ett populärt val är dessutom takvärmepaneler från Epecon som, förutom att de är svåråtkomliga och energi effektiva, även leder till en allergivänligare miljö med mindre damm.

MagiCAD BYGGVARUBEDÖMNINGEN Produkten bedömd i SundaHus

Casa Plan

Casa Plan är en takvärme-panel som är det perfekta valet för skolor. Panelen integreras i undertaket och med dess släta undersida är den lätt att hålla ren.

Tack vare att uppvärmningen sker genom strålningsvärme uppstår det lite luftrörelser vilket är en stor fördel ur dammsynpunkt.

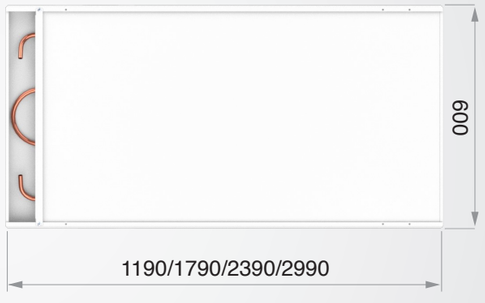

Läs mer om Casa Plan på www.epecon.se/produkt/casa-plan/

Casa

Casa är en takvärmepanel för infällning i taket eller för fritt hängande montage.

Panelen är gjord i heltäckande aluminium och är stängd i alla kanter. Den kan levereras i längder upp till 6 meter och kan seriekopplas upp till 25 meter.

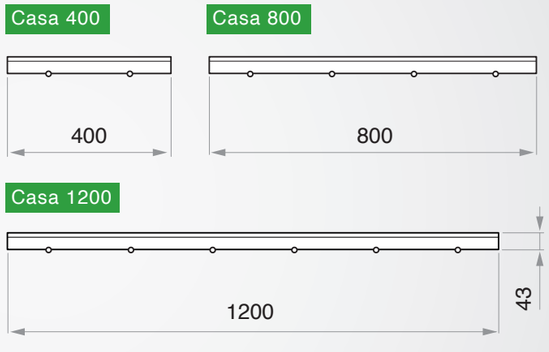

Läs mer om Casa på www.epecon.se/produkt/casa/

Arena

Arena är en takvärmepanel för fritt hängande montage och är vid sidan av Casa en populär lösning för idrotts- och gympahallar.Panelen är av heltäckande aluminium och har en mycket solid konstruktion.

Arena kan levereras i längder upp till 6 m och kan seriekopplas upp till 125 m.

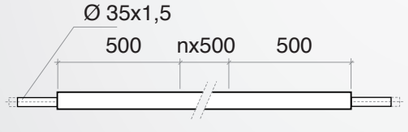

Arena 615

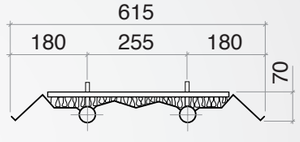

Arena 900

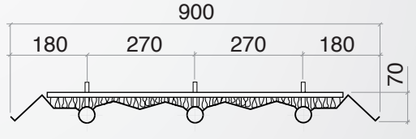

Läs mer om Arena på www.epecon.se/arena/

Elis luftridåer

Elis är en serie luftridåer med olika användningsområden och montagemöjligheter. Beroende på val av luftridå kan dessa monteras horisontellt, vertikalt eller för inbyggnation.

Montagehöjder är möjligt från 2,5 m upp till 7,5 m. För styrning finns såväl enklare varianter som mer avancerade för integration i fastighetens BMS-system.

Elis-B
För inbyggnation.

- Tre längder: 100-150-200 cm
- Räckvidd 5 m
- Horisontellt montage

Elis-Duo
Unik modell som kombinerar luftridå med rumsuppvärmning.

- Två längder 100-200 cm
- Räckvidd 2,5 m
- Horiontellt montage

Elis-G
Kraftig modell för stora portar.

- Tre längder: 50-150-200 cm
- Räckvidd 7,6 m
- Horisontellt/Vertikalt montage

Läs mer om luftridåer på www.epecon.se/produkt-kategori/teknikomrade/luftridaer/

Mini

Mini är ett verkligt kraftpaket, men i litet format! Konvektorn skapar en effektiv luftridå som förhindrar kallras från stora fönsterpartier och den låga bygghöjden kommer till sin rätt i en mängd situationer. Tack vare den robusta konstruktionen är Mini ett mycket populärt val för offentliga miljöer. Mini finns som både fristående och väggmonterad modell.

Höjd
80-280 mm

Djup
80-230 mm

Längd
500-3000 mm

Läs mer om Mini på www.epecon.se/produkt/mini/

ByggIn

ByggIn är den idealiska produkten när man vill ha ett värmesystem som inte syns. Den kan användas för inbyggnad i nischer och väggar, bakom skåp eller bänkar. ByggIn finns även i modeller för nedbyggnad i golv.

Djup
115, 165 och 215 mm.

Höjder
200-900 mm.

Längder
400–3000 mm.

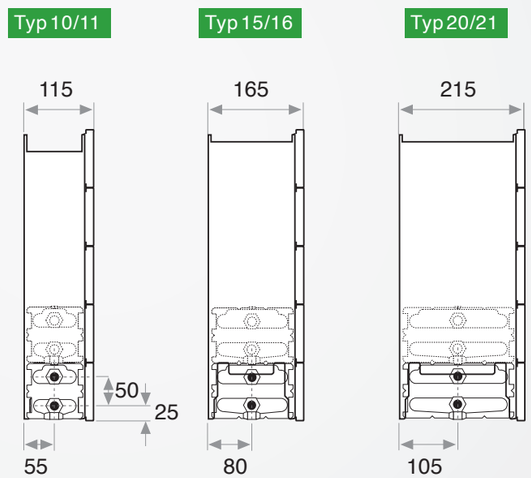

Läs mer om ByggIn på www.epecon.se/produkt/byggin/

Lisa

Lisa är en robust och kompakt radiator med en konvektors utseende. Tack vare den låga byggh öjden passar den utmärkt till installationer med låga bröstningshöjder eller som kallrasskydd vid höga glaspartier. Konsoler finns både för väggutförande och som golvstående variant.

Samtliga modeller levereras med toppgaller, vägg- eller golvfästen. Lisa kan seriekopplas och levereras med lösa ventiler, ventilset eller integrerad ventil.

Höjder
70,140,210 eller 280 mm

Längder
400-4000 mm som standard

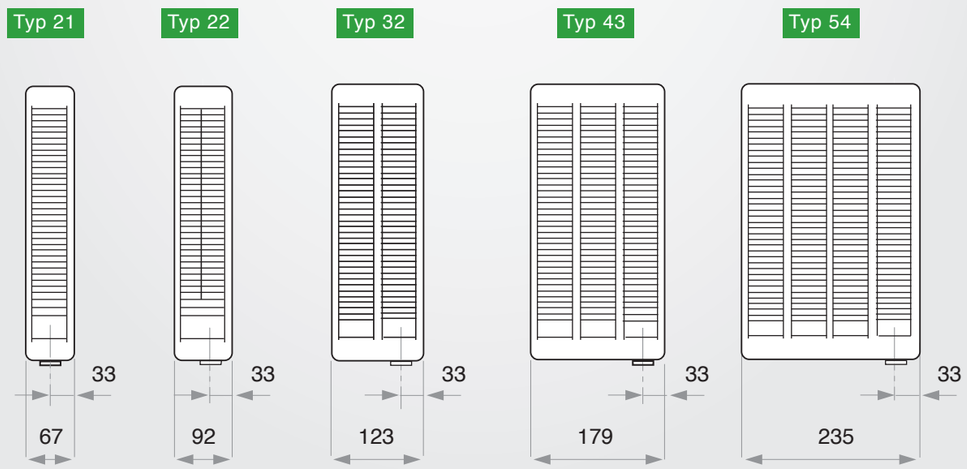

Läs mer om Lisa på www.epecon.se/produkt/lisa/

Lisa Panel

Lisa Panel är en robust radiator gjord för offentliga miljöer. Den kombinerer den klassiska panelradiatorens funktion med designradiatorens form. Som standard levereras den med Epecons skolkonsol, som ger ett stabilt montage och lång livslängd. Lisa Panel har heller inga lösa delar som kan demonteras.

Flera modeller:

- Lisa Panel, med externt koppel eller lösventiler.
- Lisa Panel Integra, levereras med integrerad ventil. Koppling sker i radiatorns botten.
- Lisa Panel Radius levereras i böjt utförande för att lättare anpassas till byggnadens arkitektur. Minsta radie är 2,5 m. Finns både med externt koppel eller integrerad ventil.

Höjder
Lisa Panel finns i höjderna: 350, 420, 490, 560, 630 och 700 mm.

Längder
400-3000 mm som standard.

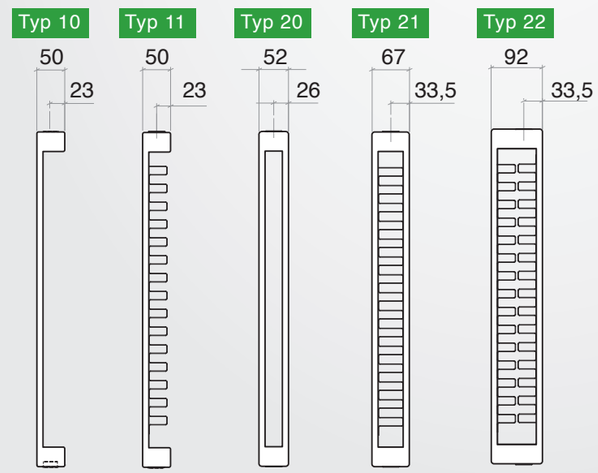

Läs mer om Lisa Panel på www.epecon.se/produkt/lisa-panel/

Stabil

Stabil är en kompakt och mycket robust radiator med god konvektion. Stabil passar bra i offentliga miljöer där även radiatorns funktion som sittbänk kommer till sin rätt. Finns även i en lägre variant för de små barnen. Röranslutningar och ventil är integrerade i benkonsolerna och termostaten sitter dold under radiatorn. Standardfärger är vit (RAL 9016) och grafitgrå (RAL 7024).

Stabil tillverkas som typ 43 och 54.

Längder
800-2500 mm

Höjder
140 eller 210 mm

Läs mer om Stabil på www.epecon.se/produkt/stabil/

Lisa Clean

Lisa Clean är en radiator med hög estetik och snygg design. Den passar utmärkt vid såväl entreer som vid stora glaspartier. Den har varken konvektorplåtar mellan panelerna eller galler vilket gör att den är enkel att hålla ren.

Rördragningen är dold genom att anslutningarna är integrerade i golvkonsolerna. Även ventilen är integrerad och termostaten sitter skyddad under radiatorn.

Lisa Clean finns i en hög och i en låg variant. Standardfärgen är vit (RAL 9016) eller grafitgrå (RAL 7024).

Längder
600-3000 mm

Djup
135-321 mm

Typer
05, 07, 09 och 11

Läs mer om Lisa Clean på www.epecon.se/produkt/lisa-clean/

Lisa Edge

Lisa Edge är lämpad för offentliga miljöer som skolor där man vill få ut maximal effektavgivning och samtidigt få en design som passar in i sammanhanget. Lisa Edge fungerar utmärkt som kallrasskydd. För att installationen ska bli diskret ansluts rören dolt i benkonsolen. Här ryms också ventil och termostat som sitter väl skyddade och samtidigt reglerar effektavgivningen för bästa inomhusklimat.

Lisa Edge finns i en hög och i en låg variant. Standardfärgen är vit (RAL 9016) eller grafitgrå (RAL 7024).

Längder
600-3000 mm

Djup
179-235 mm

Typer
43 och 54

Läs mer om Lisa Clean på www.epecon.se/produkt/lisa-edge/

PRE-Serie

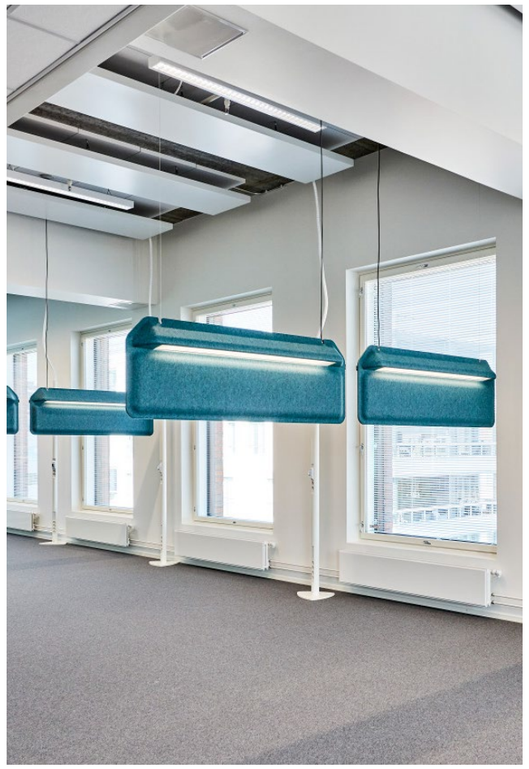

PRE-SERIE är den perfekta lösningen när många radiatorer skall anslutas till samma rörstråk. Tack vare konstruktionen med prefabricerade rörstråk på baksidan av radiatorn blir installationen otroligt snabb.

Levereras med integrerad ventil. **Plan front** finns som tillval.

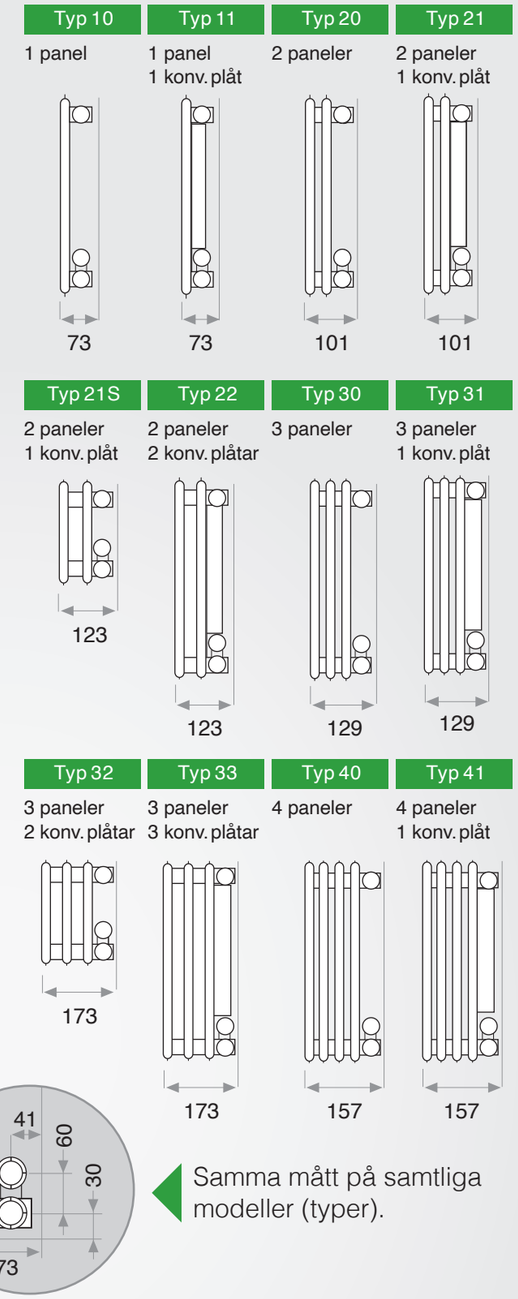

Samma mått på samtliga modeller (typer).

Läs mer om PRE Serie på www.epecon.se/produkt/pre-serie/

Integra40

Integra40 är en vidareutveckling av vår standardradiator. Den har en diskret design där ventilen är integrerad i produkten. Integra40 har både botten- och sidoanslutningar. Dessa är enligt svensk standard och 40 c/c.
Finns även med **plan front** eller i hygienutförande.

19 olika längder
Alla typer finns i längder från 400 till 3000 mm.

5 olika höjder
Levereras i 5 olika höjder från 200 till 600 mm.

5 Effektgrupper

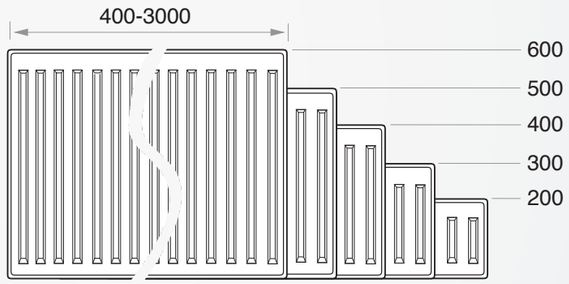

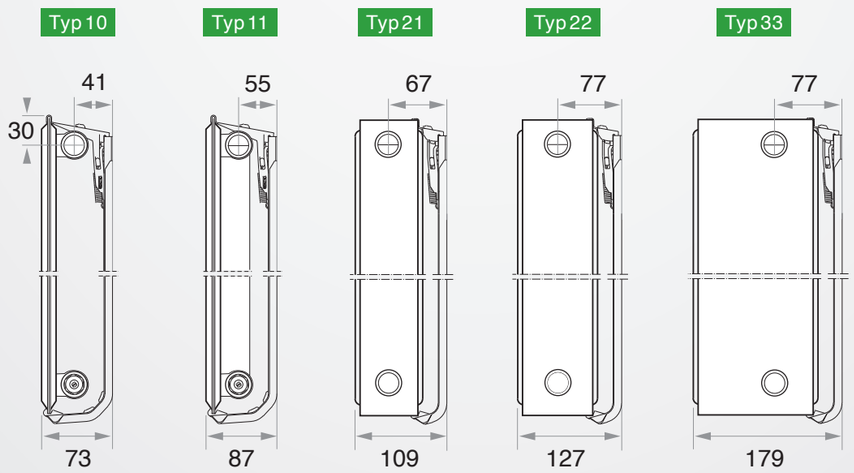

Läs mer om Integra40 på www.epecon.se/produkt/integra40/

Modul Compact

Modul Compact är en serie panelradiatorer av traditionell typ som kan levereras med en mängd olika tillkopplingsmöjligheter. Toppgaller och sidoplåtar ingår och produkten kan leveras tillsammans med externa koppel eller lösventiler. Finns även med **plan front.**

19 olika längder
Alla typer finns i längder från 400 till 3000 mm.

7 olika höjder
Levereras i 5 olika höjder från 200 till 900 mm.

5 Effektgrupper

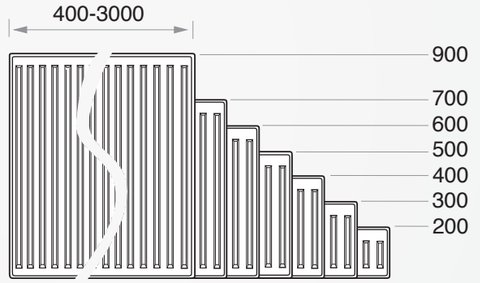

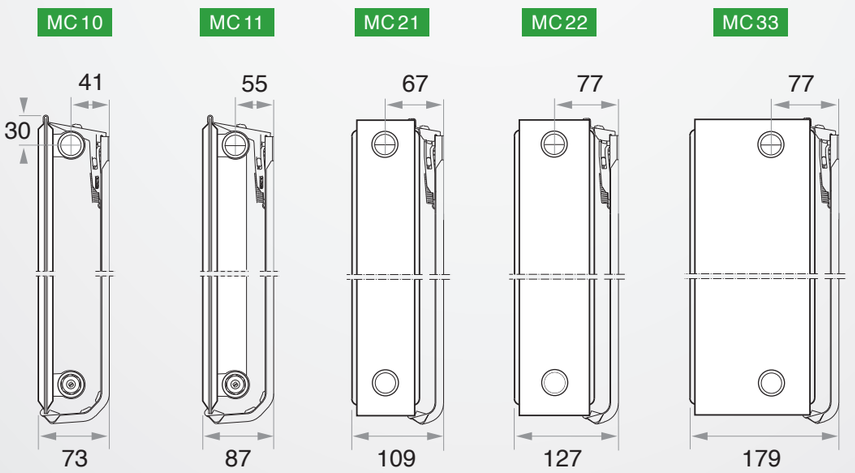

Läs mer om Modul Compact på www.epecon.se/produkt/modul-compact/

Konsoler och ventiler

Vid val av radiatorer i skolor är det viktigt att tänka på vilka vägg- eller golvkonsoler som ska väljas till och om de ska kompletteras med extra förstärkningar. På Epecon har vi utvecklat konsoler som är speciellt anpassade för denna typ av miljöer. De är robusta, klarar höga belastningar och är dessutom svåra att demontera.

Skolkonsol
Denna konsol är framtagen för publika miljöer. Den klarar dessutom av hög belastning och kräver verktyg för att lyfta av radiatorn från konsolen. Konsolen passar för alla typer av Epecons panelradiatorer men även till Lisa Panel.

Låsbygel
Används som komplement till väggkonsoler när en förstärkt infästning behövs.

Fängelsekonsol
Används som komplement till väggkonsoler då extra stora krav på infästning behövs.

Termostatskydd
Ett kraftigt skydd för termostaten för offentliga miljöer.

Flertalet av Epecons produkter har integrerade ventiler vilket minimerar smutsansamling och därmed underlättar renhållningen. Till produkterna kan Epecon erbjuda ventilinsatser av fabrikat IMI, MMA eller Danfoss.

Ventilinsats	kv-värde (KvΔT2K)
IMI Vit	0,13-0,75
IMI Röd	0,06-0,26
IMI Eclipse	
Danfoss RA-N Röd	0,14-0,73
Danfoss RA-U Gul	0,04-0,24
MMA FVI HLE	0,03-0,37

(KvΔT2K) avser kv-värde med monterad termostat.

TIPS!

Med IMIs eclipseinsats går det att få en ventil som är tryckoberoende. Därmed påverkas inte flödet av tryckförändringar i systemet och enklare stamventiler kan användas.

VÄRME I FLERA FORMER

I Epecons breda sortiment hittar du vattenburna klimatsystem som takvärmepaneler, konvektorer, fläktluftvärmare, luftridåer och radiatorer.

Vi arbetar enligt principen att alltid bli bättre. Vi utvecklar och förbättrar ständigt våra produkter, logistik och arbetsprocesser för att alltid ge dig som kund högsta kvalitet.

Vi erbjuder allt från standardradiatorer till ett stort sortiment av konvektorer. För panelradiatorer har vi marknadens klart största sortiment. Dessa tillverkar vi i vår toppmoderna fabrik i Lettland.

EPECON AB

Helsingborg
Florettgatan 22A
254 67 Helsingborg

Stockholm
Hovslagarevägen 2
192 54 Sollentuna

info@epecon.se
www.epecon.se
Tel: +46 42-25 01 40

EPECON