Installationsmanual

Aeros

SL-SLI-RS-SLS

Tack för att Ni valt att installera en Epecon/Lyngson fläktkonvektor, Aeros, i ert hem för kontroll av inomhusklimatet. Vänligen studera manualen noggrant före installation och driftsättning av enheten.

Genom att följa instruktionerna så kommer det att säkerställa en problemfri drift under lång tid.

I enighet med den Europeiska standarden 99/44/EEC så lämnar tillverkaren 24 månaders garanti från inköpsdatum mot eventuella fel som kan härledas till tillverkningsfel.
Undantaget är alla fel som beror på felaktig installation, extraordinära väderförhållanden, felaktig dimensionering eller ingrepp utförda av icke behörig.

Överensstämmelse

Epecon/Lyngson Aeros fläktkonvektor är tillverkad i överensstämmelse med förljande Europeiska direktiv:

- Lågspänningsdirektivet 2006/95/CE
- EMC-direktivet 2004/108/CE

Vägledande piktogram

A Användare
Refererar till sidor som innehåller instruktioner eller information för användaren.

I Installatör
Refererar till sidor som innehåller instruktioner eller information för installatören.

S Service
Refererar till sidor som innehåller instruktioner eller information för användaren TEKNISK KUNDSERVICE.

Symboler

- Bildserien i kommande kapitel tillhandahåller all nödvändig information för en korrekt och säker installation av enheten.

Index

Kapitel markerade med den här symbolen innehåller mycket viktig information och rekommendation i synnerhet vad gäller säkerhet.

Avsteg från detta kan resultera i:
- fara eller skada på användaren
- utebliven garanti
- avvisning av ansvarsskyldighet från tillverkaren

Fara

Den här symbolen indikerar att arbetsmomentet kan orsaka personskada om arbetet inte utförs i enighet med säkerhetsinstuktion.

ALLMÄNT

1	ALLMÄNNA VARNINGAR	4
2	GRUNDLÄGGANDE SÄKERHETSREGLER	4
3	PRODUKTSORTIMENT	5
4	TEKNISKA DATA	5
5	UTVÄNDIGA HUVUDMÅTT AEROS Air Leaf	6

Installation

1	PLACERING AV PRODUKTEN	8
2	INSTALLATIONSLÖSNINGAR	8
3	MINSTA INSTALLATIONSMÅTT	8
4	SIDOÖPPNING	9
5	VERTIKAL INSTALLATION/GOLV ELLER VÄGG	9
6	HORISONTELL INSTALLATION TAKINSTALLATION	10
7	MONTERING AV SÄKERHETSFÄSTEN FÖR FRONTGALLER	10
8	MEDIEANSLUTNING	11
9	KONDENSATUTLOPP	11
10	FYLLNING AV SYSTEMET	12
11	AVLUFTNING AV SYSTEMET VID FYLLNING	12
12	ELEKTRISK ANSLUTNING	13
13	ANSLUTNING AV SERVOMOTOR (VERSIONER MED INLOPPSSPJÄLL)	13
14	UNDERHÅLL	13
15	UTVÄNDIG RENGÖRNING	13
16	RENGÖRNING AV INLOPPSLUFTFILTER	14
17	ENERGISPARTIPS	16

FELSÖKNING

1	FELSÖKNING	17
2	FELSÖKNINGSSCHEMA	17

ALLMÄNT

1.1 ALLMÄNNA VARNINGAR

Efter uppackning, säkerställ att samtliga delar finns med. Om något saknas, vänligen kontakta Epecon/Lyngson.

Epecon/Lyngson-produkter ska installeras av behörig installatör, som efter fullbordad installation ska tillhandahålla ett intyg om överensstämmelse med gällande lagar och med anvisningarna i den dokumentation Epecon/Lyngson levererat tillsammans med utrustningen.

Dessa produkter är konstruerade för både kylning och/eller värmning av lokaler och får endast användas för detta ändamål och inom de tekniska specifikationer de är avsedda för. Epecon/Lyngson tar inget ansvar, direkt eller indirekt för personskador eller skador på djur eller egendom om dessa skador uppstått som till följd av felaktigt utförd installation, felaktig inställning, felaktigt underhåll eller felaktig användning.

I händelse av vattenläckage, sätt huvudströmbrytaren till läge "OFF" och stäng ventilerna. Kontakta så snart som möjligt Epecon/Lyngson´s tekniska avdelning eller annan behörig servicetekniker. Försök inte avhjälpa felet på egen hand.

Den inbyggda modellen Aeros SLI har inget galler eller täckplåt och ska därför förses med beröringsskydd samt in- och utloppsgaller.

Om enheten tas ur bruk under en längre tidsperiod bör följande åtgärder vidtas:
- Ställ huvudströmbrytaren i läge "OFF".
- Stäng avstängningsventilerna.
- Om det föreligger risk för frysning, se till att tömma systemet eller tillsätt frostskyddsvätska.

Om rumstemperaturen är för låg kan det vara skadligt för hälsan och det är dessutom oansvarig energianvändning. Undvik att vistas längre tid i direkt exponering av luftströmmen. Lämna inte lokalen/rummet stängt under längre tid. Se till att luften omsätts enligt gällande norm för att erhålla ett bra inomhusklimat.

Denna manual är en integrerad del av utrustningen och ska förvaras på säker plats. Manualen ska ALLTID följa utrustningen, även om den säljs vidare eller flyttas till andra system. Om manualen förkommer eller blir skadat, kontakta Epecon/Lyngson.

Samtliga reparations- eller underhållsåtgärder ska utföras av professionell och behörig personal som tidigare nämnts i denna manual. Produkten får inte på något vis modifieras då detta kan leda till materiel- och personskada och tillverkarens ansvar då att gälla.

1.2 GRUNDLÄGGANDE SÄKERHETSREGLER

Var uppmärksam på att vissa grundläggande regler för säkerhet ska följas vid användning av produkter som ansluts till el och vatten, exempelvis:

Utrustningen får inte användas av barn eller personer med funktionshinder utan ledsagare

Det är förbjudet att vidröra produkten med våta händer när man är barfota.

Det är förbjudet att rengöra produkten innan strömmen är bruten genom att sätta huvudströmbrytaren i läge "OFF"

Utrustningens säkerhets- och reglerkomponenter får inte modifieras och inga justeringar får utföras utan tillstånd och anvisningar från tillverkaren.

Det är förbjudet att dra, skära eller knyta produktens kablage, det gäller även då den är frånskild från strömkällan.

Inga objekt får föras in i intags- eller utloppsgallret.

Det är förbjudet att öppna produktens hölje som döljer de invändiga delarna utan att först sätta huvudströmbrytaren i läge "OFF".

Emballagematerial får inte lämnas inom räckhåll för barn då det kan utgöra en säkerhetsrisk.

Klättra inte och placera inga föremål på produkten.

Produktens åtkomliga delar kan nå temperaturer på över 70°C.danger.

1.3 PRODUKTSORTIMENT

Det finns tre huvudtyper av Aeros fläktkonvektor, SL, SLI och RS. Dessa finns i fem olika storlekar med olika prestanda och dimensioner.

SL
Fläktkonvektor med metallhölje, lämplig för horisontella eller vertikala installationer.

SLI
Fläktkonvektor för inbyggnad utan hölje, lämplig för horisontella eller vertikala installationer.

SLS
Samma typ som SL men med lägre höjd, endast lämplig för vertikala installationer.

RS
Fläktkonvektor med metallhölje och strålningseffekt, lämplig för horisontella installationer.

OBSERVERA
Modellerna SL och SLI finns också tillgängliga i 4-rörsutförande för värme och kyla.
RS och SLS finns enbart i 2-rörsutförande.

1.4 TEKNISKA DATA

2-RÖRS

TEKNISK DATA						
Aeros		**200**	**400**	**600**	**800**	**1000**
Batteriets vattenvolym SLS	l	0,24	0,4	0,57	0,73	0,9
Batteriets vattenvolym SL-SLI-RS	l	0,47	0,8	1,13	1,46	1,8
Max drifttryck	bar	10	10	10	10	10
Max inloppstemperatur, vatten	°C	80	80	80	80	80
Min inloppstemperatur, vatten	°C	4	4	4	4	4
Medieanslutning	"	Eurokonus 3/4	Eurokonus 3/4	Eurokonus 3/4	Eurokonus 3/4	Eurokonus 3/4
Strömförsörjning	V/ph/Hz	230/1/50	230/1/50	230/1/50	230/1/50	230/1/50
Max strömförbrukning	A	0,11	0,24	0,25	0,26	0,27
Max motoreffekt (SL)	W	17	38	41	42	43
Vikt SLI	kg	9	12	15	18	21
Vikt SL	kg	17	20	23	26	29
Vikt RS	kg	17,3	20,4	23,4	26,4	29,4
Vikt SLS	kg	12	14	16	19	23

4-RÖRS

TEKNISK DATA						
Aeros		**200**	**400**	**600**	**800**	**1000**
Kylbatteriets vattenvolym	l	0,47	0,8	1,13	1,46	1,8
Kylbatteriets vattenvolym	l	0,16	0,27	0,38	0,49	0,6
Max drifttryck	bar	10	10	10	10	10
Max inloppstemperatur, vatten	°C	80	80	80	80	80
Min inloppstemperatur, vatten	°C	4	4	4	4	4
Medieanslutning	"	Eurokonus 3/4	Eurokonus 3/4	Eurokonus 3/4	Eurokonus 3/4	Eurokonus 3/4
Strömförsörjning	V/ph/Hz	230/1/50	230/1/50	230/1/50	230/1/50	230/1/50
Max strömförbrukning	A	0,11	0,24	0,25	0,26	0,27
Max motoreffekt (SL)	W	17	38	41	42	43
Vikt SLI	kg	10	13	17	20	24
Vikt SL	kg	18	21	25	28	32

1.5 UTVÄNDIGA HUVUDMÅTT AEROS

2-RÖRS

	U.M.	SL/RS/SLS 200	SL/RS/SLS 400	SL/RS/SLS 600	SL/RS/SLS 800	SL/RS/SLS 1000
Dimensioner						
A	mm	735	935	1135	1335	1535

SL / RS

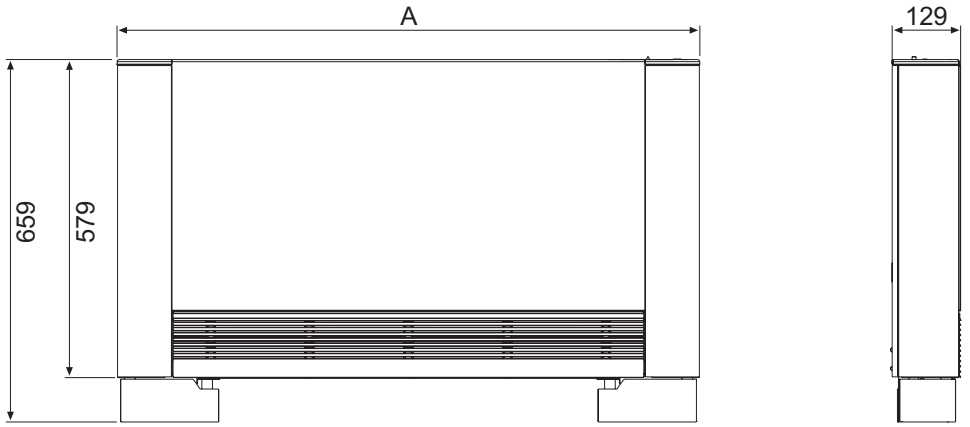

SLS

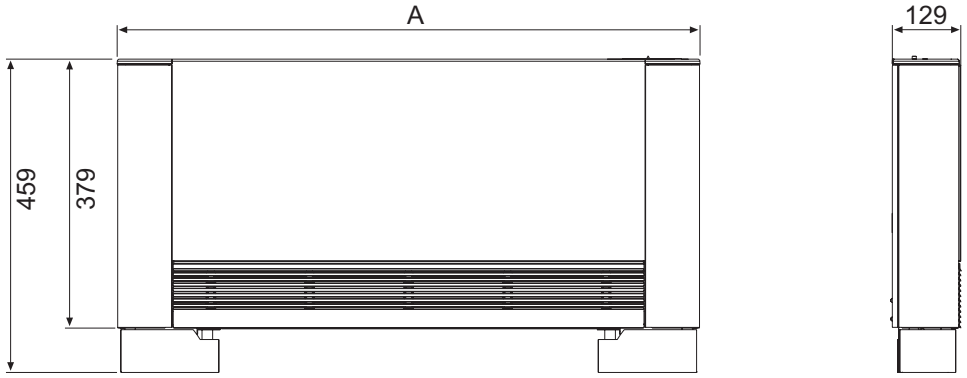

	U.M.	SLI200	SLI400	SLI600	SLI800	SLI1000
Dimensioner						
A	mm	525	725	925	1125	1325

SLI

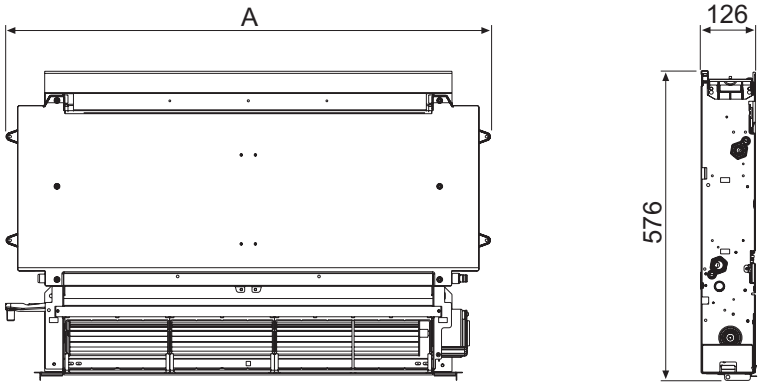

4-RÖRS

	U.M.	SL 200	SL 400	SL 600	SL 800	SL 1000
Dimensioner						
A	mm	735	935	1135	1335	1535

SL 4T

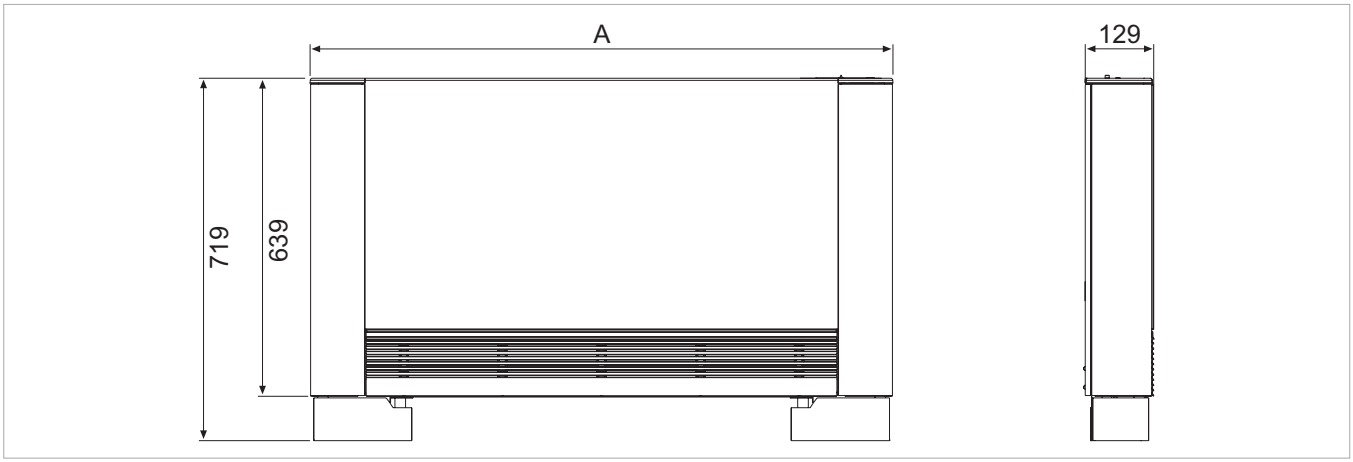

	U.M.	SLI200	SLI400	SLI600	SLI800	SLI1000
Dimensioner						
A	mm	525	725	925	1125	1325

SLI 4T

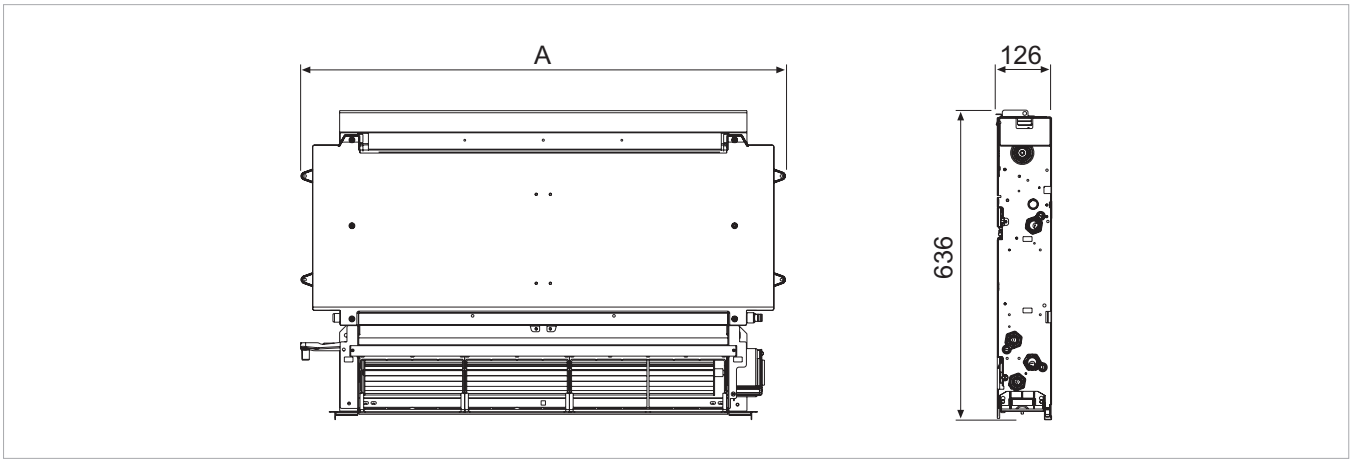

INSTALLATION

1.1 PLACERING AV PRODUKTEN

Undvik att installera produkten nära:
- där produkten utsätts för direkt solinstrålning;
- i närheten av värmekällor;
- i miljöer med hög fuktighet eller risk för kontakt med vatten;
- i miljöer med risk för olje/bensinångor;
- I miljöer med högfrekventa signaler förekommer.

Försäkra er om:
- att väggen där produkten ska monteras är tillräckligt stabil.
- att väggen inte döljer kablar eller vattenledningar.
- att väggen är plan.
- att luftflödets in- och utlopp inte blockeras.
- att väggen där produkten ska placeras möjliggör bortledning av ev. kondensat.
- att vid takinstallation (SL eller SLI-modell) inte rikta luftflödet direkt mot vistelsezon.

1.2 INSTALLATIONSLÖSNINGAR

Installationsanvisningarna i detta kapitel behandlar modeller med vattenanslutning på vänster sida vilket är standard. Högeranslutna modeller monteras på samma sätt.
Se bilderna då som spegelvända.

För att säkerställa att installationen utförs korrekt och att produkten ska fungera perfekt så ber vi er att följa manualen noga. Avsteg från detta kan inte enbart sätta produkten ur funktion utan också upphäva garantivillkoren och att Epecon/Lyngson inte är kan ställas som ansvariga för skada på vare sig person, djur eller egendom.

1.3 MINSTA INSTALLATIONSMÅTT

Bilden visar minsta installationsmått mellan en väggmonterad fläktkonvektor och möblering.

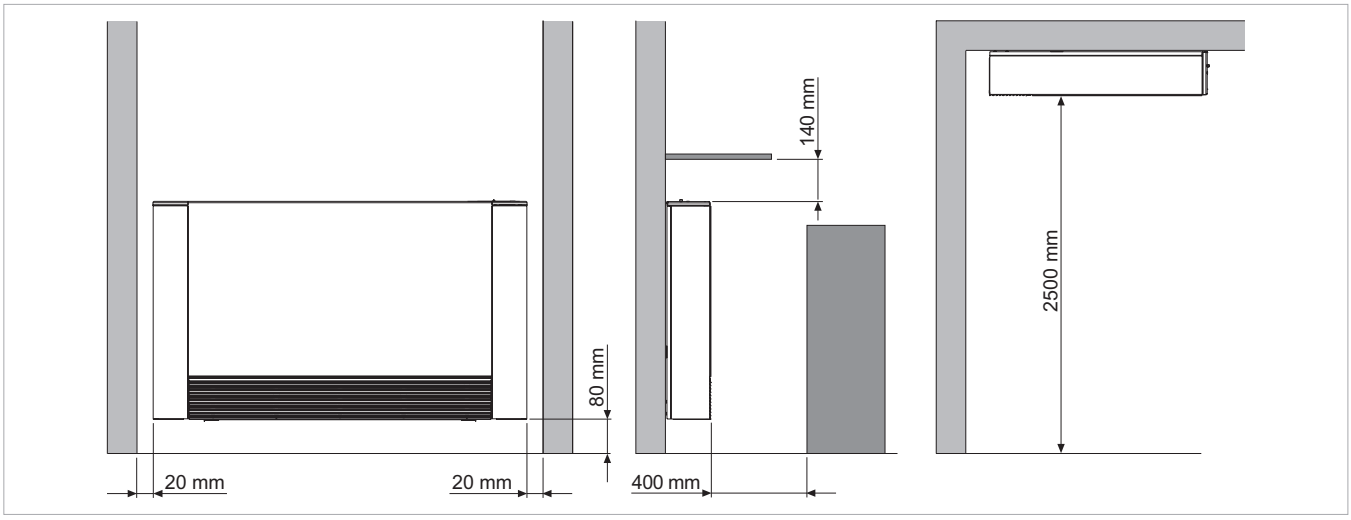

1.4 SIDOÖPPNING

- Montera bort det toppgallret genom att avlägsna de två skruvarna
- Öppna sidoinspektionsluckan
- Släpp på skruven på vänster sida som fixerar vänster sidoplåt ,flytta den något i sidled och lyft den sedan uppåt.
- På motsatta sidan, ta bort skyddet över skruven och avlägsna skruven.
- Flytta sidoplåten något i sidled och lyft den uppåt.

A	Toppgaller
B	Skruvar
C	Sidoinspektionslucka
F	Skruv för vänster sidoplåt
G	Vänster sidoplåt
H	Täckplatta
P	Höger sidoplåt

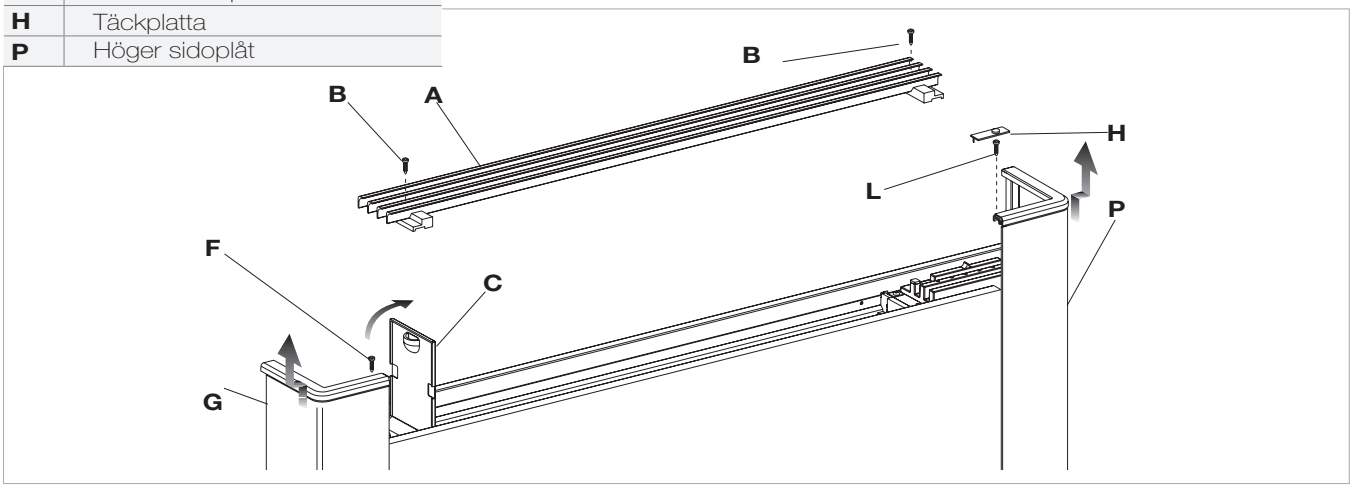

1.5 VERTIKAL INSTALLATION GOLV ELLER VÄGG

Vid golvmontage med fotstöd, se separat installationsmanual samt anvisningar för montering av fotstöd.

Använd montagemallen i papp för att positionera de två fästbyglarna på väggen. Borra hål med ett passande borr och sätt i expanderbult (2 per fästbygel) fixera de två fästbyglarna. Dra inte åt för hårt då justering med vattenpass ska vara möjlig.

Dra slutligen åt de fyra skruvarna. Kontrollera att de sitter stabilt på väggen genom att dra de upp och ned samt i sida.

Häng upp fläktkonvektorn och se till att den passar på fästbyglarna och att den hänger stabilt.
Mount the unit, checking that it fits correctly onto the brackets and checking that it is stable.

A	Expanderbult
B	Fästbyglar

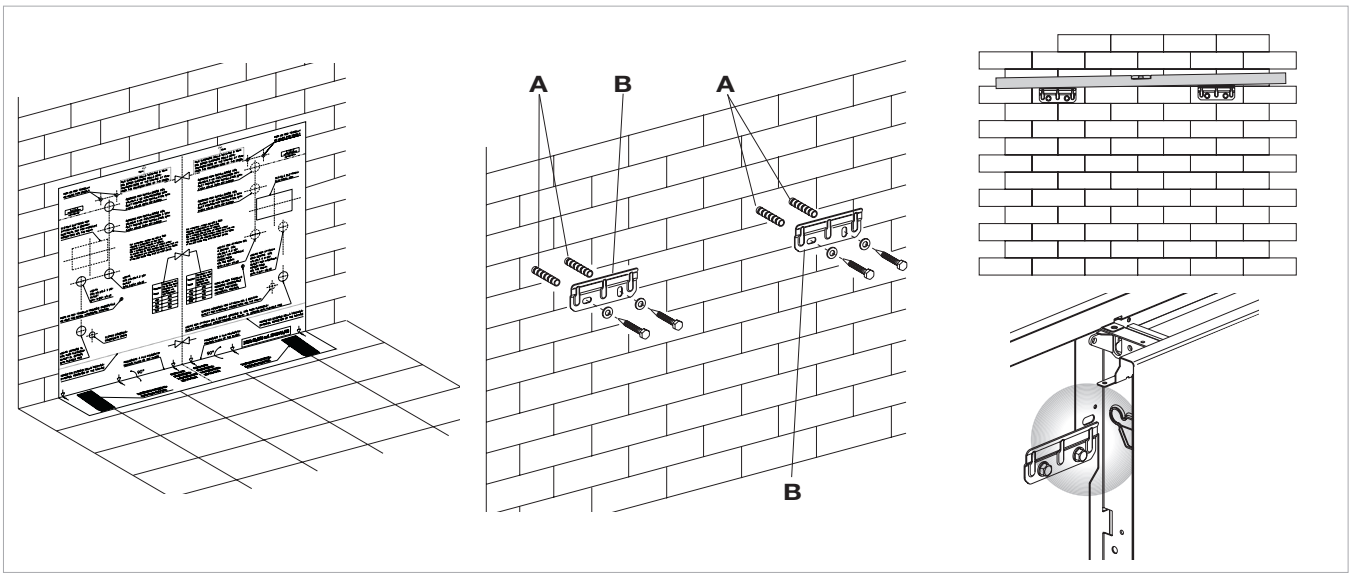

1.6 HORISONTELL INSTALLATION, TAKINSTALLATION (SL, SLI)

Använd montagemallen för att positionera de två fästbyglarna och de två bakre skruvarna. Borra hål med ett passande borr och dra i expanderbultarna (2 per fästbygel) fixera de två fästbyglarna. Dra inte åt för hårt.
Placera fläktkonvektorn på de två fästbyglarna och dra samtidigt i de två bakre expanderskruvarna, en på varje sida.
Se till att det är tillräckligt fall på produkten mot dräneringsröret.
Dra åt samtliga sex bultar.
För horisontell installation av SL-modellen så finns kondenstråg B0520/ B0524 att komplettera produkten med.
Vertikalt montage av RS och SLS-modellen är förbjudet.

Kontrollera noggrant lutningen av dräneringsröret. Minsta motlut av utloppsröret kan orsaka vattenläckage.

A	Expanderbult
B	Fästbyglar
C	Skruv
D	Dräneringsrör

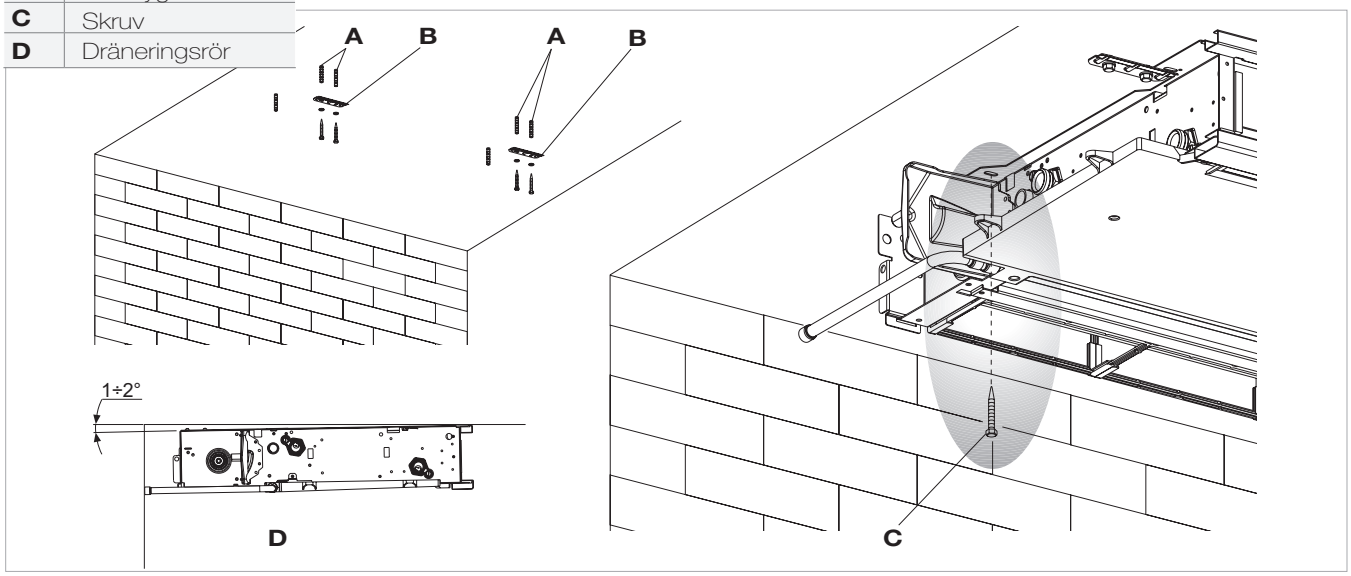

1.7 MONTERING AV SÄKERHETSFÄSTEN FÖR FRONTGALLER.

I de fall då fläktkonvektorn ska installeras horisontellt och för att garantera säkerheten vid rengörning/byte av filter så är det obligatoriskt att montera de två medföljande banden. De är bifogade i påsen tillsammans med manual och tillbehör och monteras av installatören.

- Installera de två banden för att undvika att frontgallret ramlar ned.
- separera de två banden
- öppna frontgallret och skruva ur montageskruvarna i fjädrarna.
- sätt fast de två banden med samma skruvar.

A	Band i plast
B	Fixerskruvar för fjädrar
C	Frontgaller

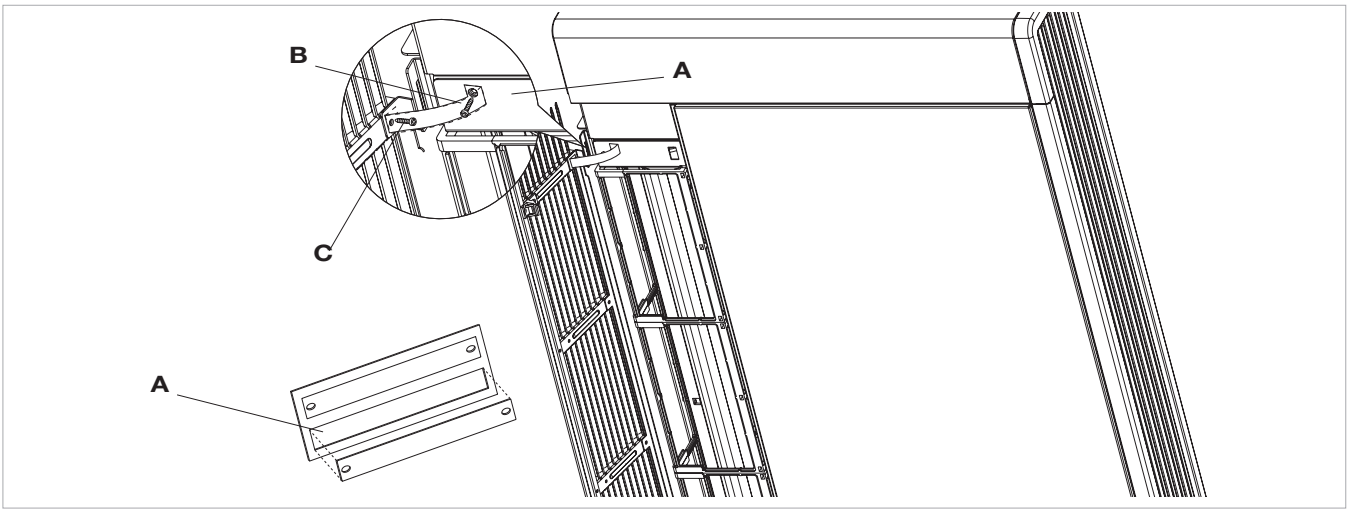

1.8 MEDIEANSLUTNINGAR

	U.M.	200	400	600	800	1000
Rördimension	mm	12	14	16	18	20

Rörens dragning och dess infästningar för respektive storlek och modell framgår av följande kaptitel.
Dimensionering och val av rördimension måste utföras av en inom området erfaren expert och enligt god teknisk praxis och i enighet med gällande bestämmelser. Underdimensionering av rörsystemet kan orsaka driftstörning.

För att ansluta:
- montera medierören
- dra åt anslutningarna med fast nyckel med mothåll.
- läcksök
- Isolera anslutningarna med isolermaterial.

Rörledningar och skarvar måste isoleras. Undvik att bara bitvis isolera rören.
Dra inte kopplingar för hårt då isoleringen kan ta skada. Använd lin och rörkitt för att täta de gängade anslutningarna.
Om frostskyddsvätska är tillsatt systemet så rekommenderas tätning med Teflon.

1.9 KONDENSATUTLOPP

Rörsystemet för bortledning av kondensat måste vara dimensionerat med avseende på:
– kondensatrörens innerdiameter ska vara minst 16 mm och dess fall ska vara konstant och minst 1 %. I vertikala installationer ansluts kondensatröret direkt till kondensattråget, som sitter vid sidofästets botten, under vatten-anslutningarna. I horisontella installationer ansluts kondensatröret till röret på fläktkonvektorn.
  För horisontell installation av SL-versionerna finns horisontella kondensattråg som tillbehörssats SL B0520/B0524.
- Om kondensatet leds ut till avloppsvattennätet, bör ett vattenlås installeras för att förhindra att lukt tränger upp genom kondensatrörsystemet. Vattenlåsets övre krök måste sitta lägre än kondensattrågets underkant.
- Om kondensatet måste ledas till en uppsamlingstank, måste denna vara öppen mot atmosfären och kondensatröret ska mynna ovanför vattenytan i tanken, för att undvika problem orsakade av kapillärkrafter och mottryck.
- Om höjdskillnader som kan störa eller hindra kondensatflödet inte kan undvikas, måste en kondensatpump (tillbehörssats) monteras.
- I vertikala installationer ska kondensatpumpen monteras under det sidomonterade kondensattråget.
- I horisontella installationer ska kondensatpumpen placeras utifrån förhållandena i den aktuella installationen.
  Följ alltid anvisningarna för kondensatpumpsatsen.

När installationen är klar så är det rekommenderat att kontrollera funktionen på flödet av kondensvatten genom att långsamt hälla 1/2 liter vatten I kondensattråget under 5-10 minuter.

Montering av kondensatutlopp i vertikala installationer

Anslut ett rör till utloppet på kondensattråget och fäst det på lämpligt sätt.
Kontrollera att droppsamlaren finns och är korrekt monterad.

A	Utlopp
B	Dräneringsrör
C	Droppsamlare

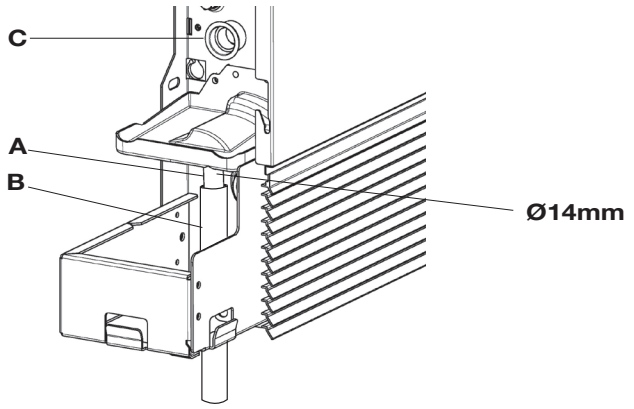

Montering av kondensatutlopp i horisontella installationer (SL & SLI).

För att montera kondenstråget på SL-modellerna så hänvisas till instruktionerna i tillbehörssats B0520/B0524.
- kontrollera att L-röret och den flexibla gummislangen är korrekt anslutna på tråget
- Skjut på konvektorns sidoplåt samtidigt som röret hålls i nivå med frontgallret.
- Slutför monteringen och kontrollera att röret ligger kvar i avsett spår på sidoplåten

Notera: vid horisontella installationer ska följande åtgärder beaktas.
- Se till att produkten är monterad precis vågrätt eller med en svag lutning mot kondensattrågets utlopp.
- Isolera noggrant tillopps- och returrör till konvektorns anslutningar för att undvika kondens utanför uppsamlingstråget.
- Isolera kondensledningen längs hela dess sträckning.

A	Anslutningsrör
B	Dräneringsrör i avsett spår

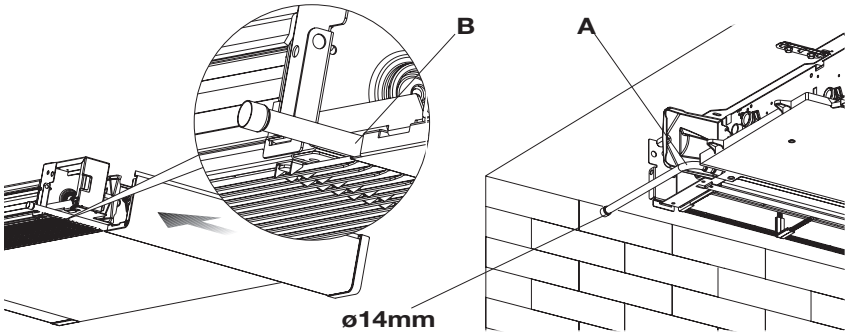

1.10 FYLLNING AV SYSTEMET

Vid start av systemet, se till att avstängningsventilen är öppen. Om spänning saknas och om termoställdonen redan varit spänningssatt, använd då den avsedda knappen för att få ställdonet att öppna.

1.11 AVLUFTNING AV SYSTEMET VID FYLLNING.

- Öppna systemets alla ventiler (manuella och automatiska)
- Påbörja fyllningen genom att försiktigt öppna systemets påfyllnadsventil.
- Vid vertikala installationer, använd en skruvmejsel för att avlufta på batteriets högst placerade nippel.
  för produkter som installeras horisontellt, avlufta på batteriets högst placerade nippel, för 4-rörsutförande så avluftas båda batteriernas högst belägna luftnipplar.
- När det börjar komma vatten ur luftnipplarna så stäng dessa och fortsätt fyllningen tills systemets nominella tryck uppnås.

Kontrollera packningarnas täthet.

Det är rekommenderat att upprepa denna procedur efter ett par timmars drift och kontinuerligt kontrollera systemtrycket.

A	Avluftning av batteriet

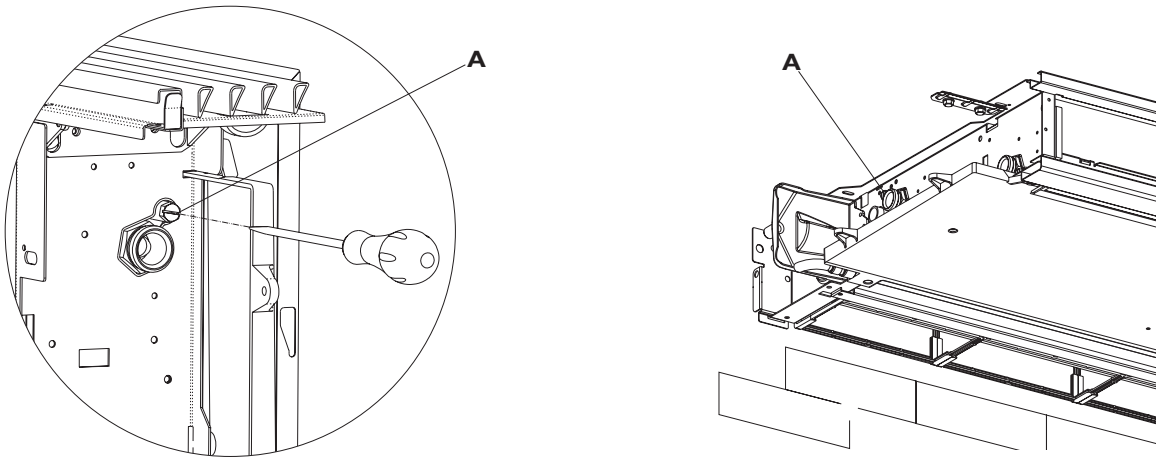

1.12 ELEKTRISK ANSLUTNING

Utför elektriska installationer enligt de krav som är uppsatta i kap 1.3 Allmänna Varningar och kap 1.4 Grundläggande Säkerhetsregler enligt scheman och anvisningar i relevant produktdokumentation.
Innan arbetet påbörjas, se till att strömmen är avslagen.
Produkten måste anslutas till nätet genom en multipolär brytare med miste 3mm kontaktavstånd eller genom en frånskiljare som möjliggör fullständig bortkoppling av enheten, enligt överspänningsförhållanden kategori III.

1.13 ANSLUTNING AV SERVOMOTOR VERSIONER MED RÖRLIGT INLOPPSSPJÄLL

På den här modellen är kablage till servomotorn, för det rörliga inloppsspjället, fördraget. De kan anslutas till 230V/50Hz kraftförsörjning med den avsedda anslutningen som finns tillgänglig i elektroniktillbehörssatser vilka levereras som tillval. Om ett termoelektriskt ställdon eller en styrning av annat fabrikat används, anslut då de två plintarna direkt till magnetventilens 230V/50Hz kraftförsörjning.

1 - till reglermagnetventilens anslutning
2 - till magnetventilens kopplingshuvud

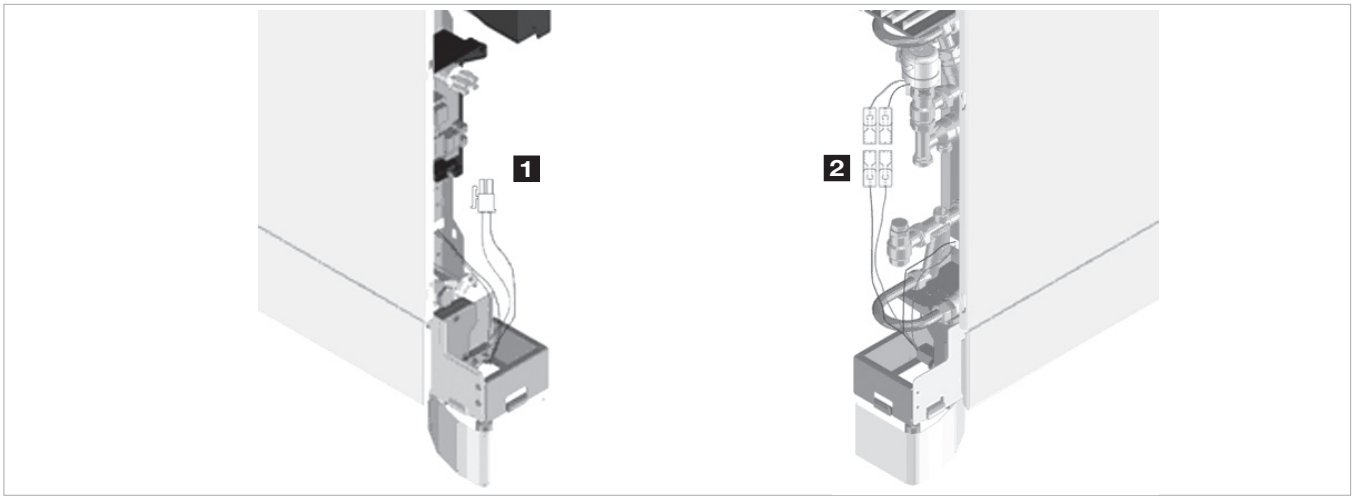

1.14 UNDERHÅLL

Underhållsrutiner är oumbärliga för att hålla Aeros fläktkonvektor i ett perfekt skick, säker och pålitlig över lång tid. Vissa åtgärder kan utföras var 6:e månad och andra en gång per år, underhållet ska utföras av behörig tekniker och med originalreservdelar.

1.15 UTVÄNDIG RENGÖRNING

Innan någon form av rengörnings- och underhållsåtgärder får ske så ska strömmen kopplas från genom att stänga av huvudströmbrytaren.

Avvakta tills delarna har svalnat för att undvika risken för brännskada.

Använd inte svampar med grov yta eller aggresiva rengörningsmedel då dessa kan skada lackerade ytor. Om det finns behov så torkas utsidan på Aeros med en mjuk och fuktig trasa

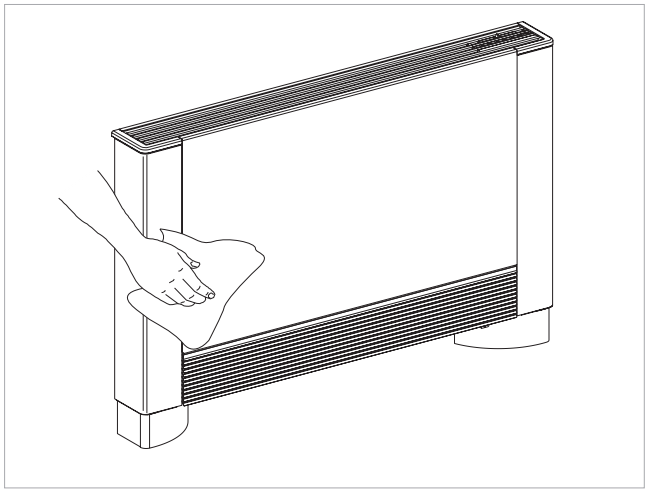

1.16 RENGÖRNING AV INLOPPSLUFTFILTRET

Efter en tids kontinuerlig drift och med hänsyn till koncentrationen föroreningar i luften eller när systemet ska startas upp efter en tids stillestånd, följ beskrivningen nedan.

Uttagning av luftfilterinsats på versioner med fast inloppsgaller

- lösgör inloppsgallret genom att lyfta den något och tippa den framåt så den släpper från sina fästen.
- ta ut filtret genom att dra rakt ut mot dig.

A	Frontgaller
B	Öppna frontgaller
C	Filter
D	Dra ut filter

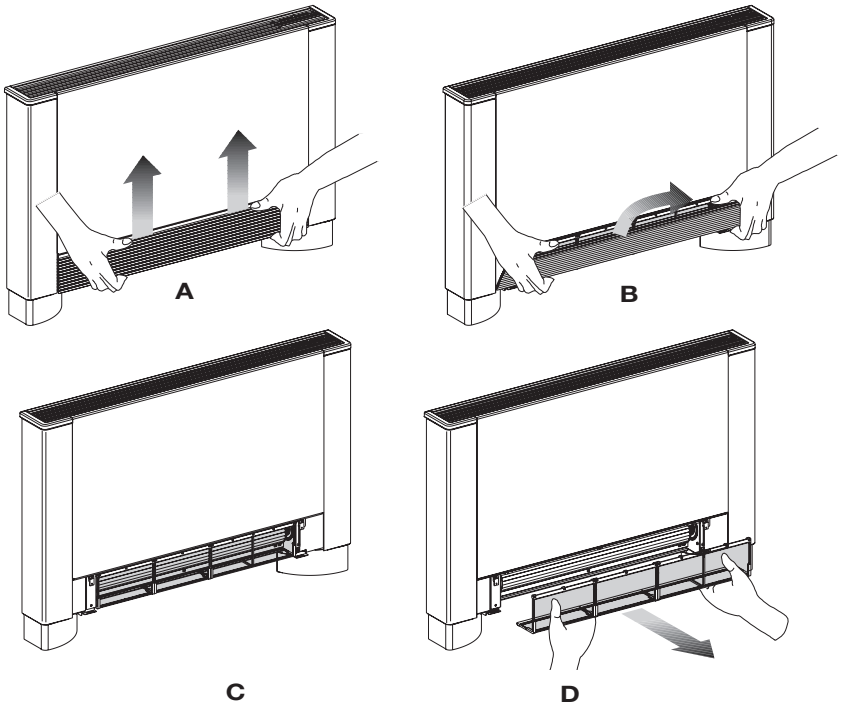

Uttagning av luftfilterinsats på versioner med rörligt inloppsspjäll.

- För in händerna under kanten av det rörliga spjället.
- Tryck in plastklacken
- Lyft och ta loss det rörliga spjället
- Ta ut filtret

A	Rörligt inloppsspjäll
B	Plastklack
C	Ta loss spjället
D	Dra ut filtret

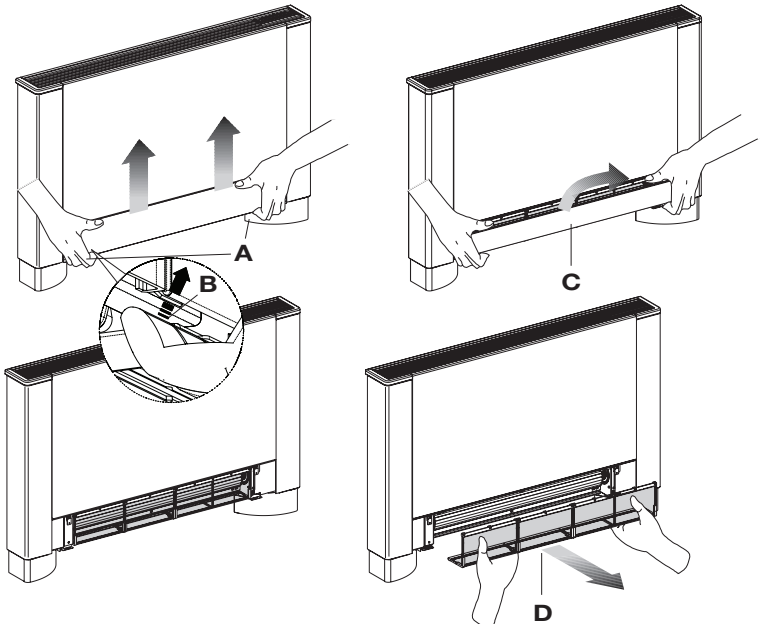

Rengörning av filterinsatsen

- dammsug filtret
- Tvätta filtret under rinnande vatten utan att använda rengörnings- eller lösningsmedel, låt det torka.

- Återmontera filtret i fläktkonvektorn, se till att filtrets nedre kant passar i spåret.

- Det är förbjudet att använda produkten utan inloppsfilter.

- Produkten är försedd med en säkerhetsbrytare som förreglar fläktens drift om inloppsgallret saknas eller inte är monterat korrekt.

- Efter rengörningen av filtret, kontrollera att frontgallret är korrekt monterat.

A	Filter
B	Filtrets underkant
C	Fästspår för filter

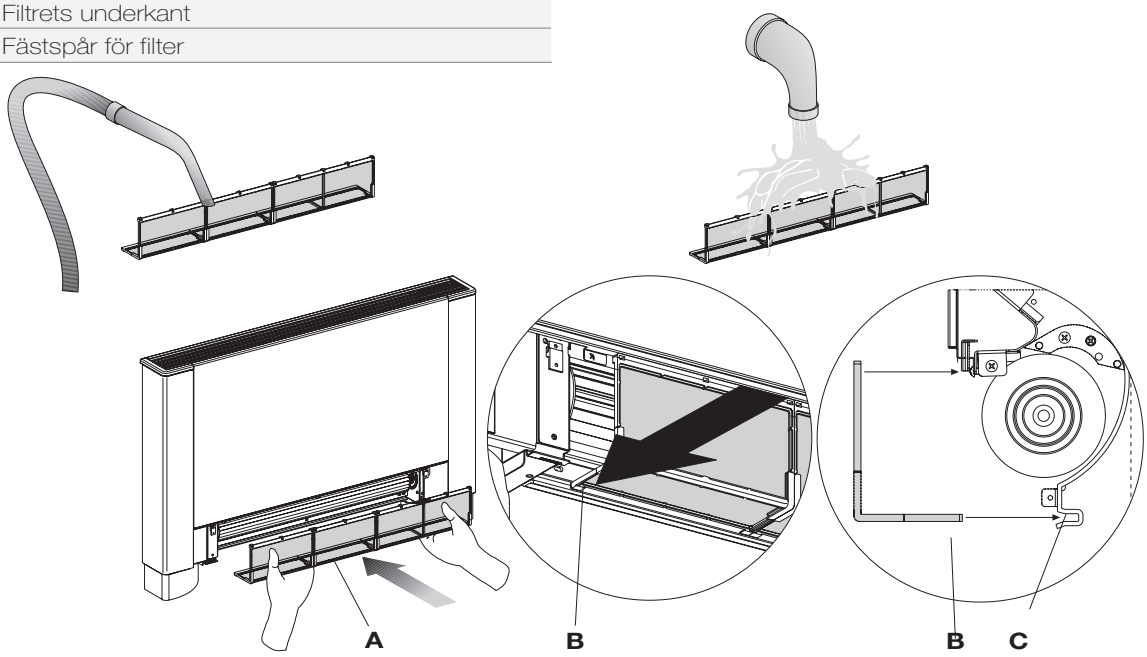

Återmontering av filterinsats

- På modeller med fast inlopps- galler, för in de två klackarna i avsett spår, vinkla upp filtret och snäpp fast det med en lätt knackning på dess överdel.

A	Gallrets klackar
B	Frontgaller

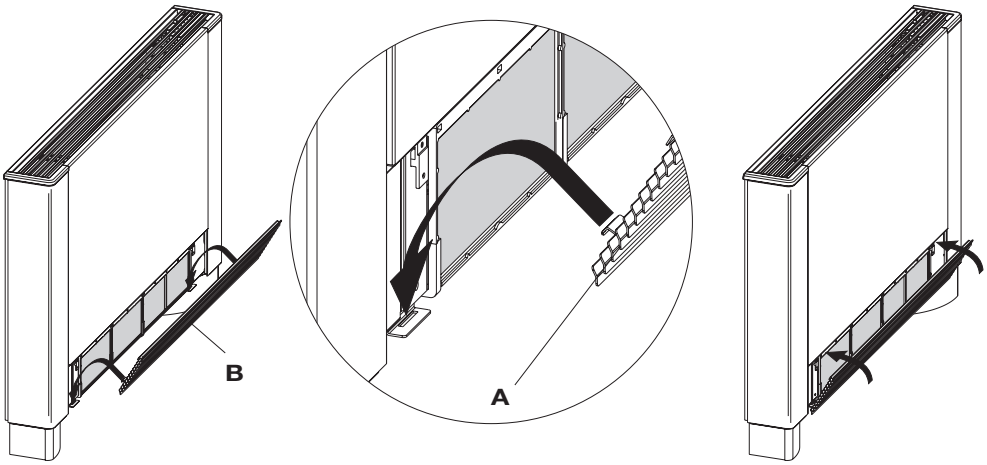

- På modeller med rörligt inloppsspjäll, placera det i dess rätta position och tryck tills det snäpper fast.

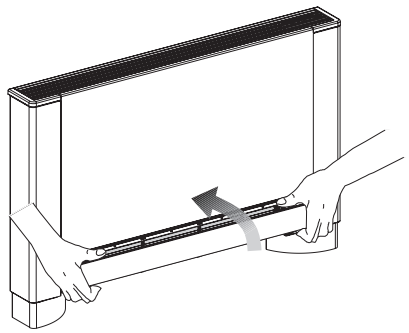

1.18 ENERGISPARTIPS

- Se alltid till att hålla filtret rent.
- försök att hålla dörrar och fönster stängda i så stor utsträckning som möjligt under drift.
- Undvik direkt solinstrålning i rummet under drift (använd gardiner, markiser etc.).

1.17 FELSÖKNING

I händelse av vattenläckage eller onormal funktion, slå av strömförsörjningen och stäng vattenventilerna.

Skulle något av följande fel uppstå, kontakta auktoriserat servicecenter eller en kvalificerad person, försök inte åtgärda själv.

- Fläkten går inte trots att det finns varmt eller kallt vatten i systemet.
- Produkten läcker vatten i samband med uppvärmning.
- Produkten läcker vatten enbart under kyldrift.
- Produkten avger onormalt högt ljud.
- Det uppstår kondens på frontpanelen.

FELSÖKNING

2.1 FELSÖKNINGSSCHEMA

Felsökning och felavhjälpning ska utföras av kvalificerad personal.

Problem	Orsak	Åtgärd
Fördröjd reaktion på förändrade temperatur eller funktionsinställningar	Reglerventilen behöver viss tid för att öppna. Vattnet börjar därför inte direkt cirkulera genom fläktkonvektorn.	Vänta 2 till 3 minuter, så att reglerventilen hinner öppna.
Fläkten startar inte.	Det finns inget kall- eller varmvatten i systemet.	Kontrollera att värmepannan eller kylsystemets funktion.
Fläkten startar inte trots att det finns varm- eller kallvatten i systemet.	Reglerventilen förblir stängd.	Demontera ventilen för att se om vattnet börjar cirkulera i systemet.
	Fläkten har blockerats eller fläktmotorn har gått sönder.	Funktionstesta ventilen genom att ansluta 220V direkt till ventilen. Om den då fungerar så kan felet ligga i det elektroniska styrsystemtet.
	Mikrobrytaren till frontgallret sluter inte korrekt.	Kontrollera motorlindningarna och se att fläkthjulet roterar fritt.
	De elektriska anslutningarna är felaktigt utförda.	Kontrollera genom att stänga frontgallret att mikrobrytaren påverkas.
		Kontrollera de elektriska anslutningarna.
Fläktkonvektorn läcker vatten under uppvärmning.	Vattenläckage från rörkopplingar och anslutningar.	Kontrollera läckan och dra åt anslutningen.
	Vattenläckor från ventiler.	Kontrollera packingarna.
Det bildas vattendroppar på frontpanelen.	Värmeisoleringen har lossnat.	Kontrollera att isoleringen ligger rätt, särskilt isoleringen framtill ovan det flänsade värmebatteriet.
Det bildas vattendroppar på utloppsgallret.	Vid tillfällen med hög relativ luftfuktighet (>60%) så kan kondens bildas, särskilt vid låga fläkthastigheter.	Så snart luftfuktigheten börjar sjunka så försvinner detta fenomen. Ett fåtal vattendroppar i produkten tyder inte på fel eller driftstörning.
Fläktkonvektorn läcker vatten vid kylning.	Kontrollera igensättningen av filtret och rengör det om så behövs.	Häll långsamt en flaska vatten i batteriets nedre del för att kontrollera dräneringen; om nödvändigt, regör tråget och/eller öka fallet på dräneringsröret.
	Obalans orsakar vibrationer; byt ut fläkten.	
	Rengör filtret.	
Fläktkonvektorn avger konstiga ljud.	- Fläkten går emot höljet. - Fläkten är i obalans. - Kontrollera igensättningen av filtret och rengör det om så behövs.	Kontrollera igensättningen av filtret och rengör det om så behövs. Obalans orsakar vibrationer; byt ut fläkten. Rengör filtret.
Samtliga lysdioder blinkar samtidigt	Filtren är igensatta.	Rengör filtret. Återställ sedan larmsignalen genom att hålla knappen MODE intryckt i minst 5 sekunder.

www.ulutra-design.no-3092-01.2012

info@epecon.se
www.epecon.se
Tel:
+46 42-25 01 40

Epecon AB
Helsingborg
Florettgatan 22A,
254 67 Helsingborg

Epecon AB
Stockholm
Hovslagarevägen 2
192 54 Sollentuna

EPECON